ERKAYA OTOMOTİV
OTO TEST MERKEZİ

Erkaya Bosch Car Service -

RAPOR NO : EOT-0

TARİH : **07 HAZİRAN 2022 SALI**

İŞ EMRİ / ARAÇ KABUL / TESLİM / BİLGİ FORMU

İŞ EMRİNİ AÇAN	MEHMET İÇÖZ
ARAÇ KABUL TARİHİ	07 HAZİRAN 2022 SALI
ARAÇ KABUL SAATİ	10:02
ARAÇ TESLİM SAATİ	10:09
ARAÇ GİRİŞ KM/MİL	440.495
ARAÇ TESLİM KM/MİL	440.495

TALEP EDİLEN EKSPERTİZ TEST & KONTROLLER

- [x] KAPORTA & BOYA EKSPERTİZ
- [x] MOTOR EKSPERTİZ
- [x] SÜSPANSİYON TESTİ
- [x] YANAL KAYMA TEST
- [x] DYNO / YOL TESTİ
- [x] İÇ - DIŞ EKSPERTİZ
- [x] MEKANİK EKSPERTİZ
- [x] FREN TESTİ
- [x] OBD / BEYİN TESTİ

ARAÇ BİLGİLERİ

MARKA	FORD
MODEL	TRANSİT (DÜZ VİTES) (BEYAZ)
ÜRETİM YILI	2012
PLAKA	06DU8394
MOTOR NO	
ŞASİ NO	NM0XXXTTFXCL46037
YAKIT CİNSİ	DİZEL

EKSPERTİZ TALEP EDEN MÜŞTERİ BİLGİLERİ

AD & SOYAD	BELKA A.Ş
TELEFON	0(534) 466-7207
T.C / VERGİ NO	
E-POSTA	
ADRES	

Güvenilir Ekspertiz Raporu, Tarat, Kontrol Et ve Pa

RUHSATIN ASLI GÖRÜLDÜ MÜ? [x] EVET [ ] HAYIR

FİRMA		MÜŞTERİ
AD SOYAD - İMZA	Bu işyerinde belirtilen işlemlerin yapılması için Erkaya Bosch Car Service servisini yetkili kılıyorum. Hizmet sözleşmesi sayfasında yer alan şartları okudum ve kabul ediyorum. Ekspertiz tamamlandığında ödeme tarafım(ız)dan yapılacaktır. Bu rapor sadece aracın ekspertiz merkezine getirildiği kilometre ve merkezden çıkış yaptığı kilometreler içerisinde geçerlidir. Ekspertiz, motor sıcakken yapılmıştır. Gerektiğinde ekspertiz öncesi sonrası yol testi yapılmasını onaylıyorum. Dinomometre test cihazından ve diğer test cihazlarından dolayı oluşabilecek motor, şanzıman vs. arızalardan Erkaya Bosch Car Service firması sorumlu değildir	AD SOYAD - İM

Erkaya Bosch Car Service - Ana Bayi
ADRES : İstanbul Yolu 6. Km. Erciyes İş Yerleri Sitesi 187. (Eski 9.) Cadde No: 14-16 Yenimahalle / ANKARA
TELEFON : 0(312) 397-1415 **E-POSTA :** erkaya@boschservice.com.tr **WEB SİTE :** www.erkayaotomotiv.com.tr

ERKAYA OTOMOTİV
OTO TEST MERKEZİ

Erkaya Bosch Car Service -

RAPOR NO : EOT-0

TARİH : **07 HAZİRAN 2022 SALI**

MOTOR EKSPERTİZ RAPORU

ŞASİ NO : SON 6 HANE L46

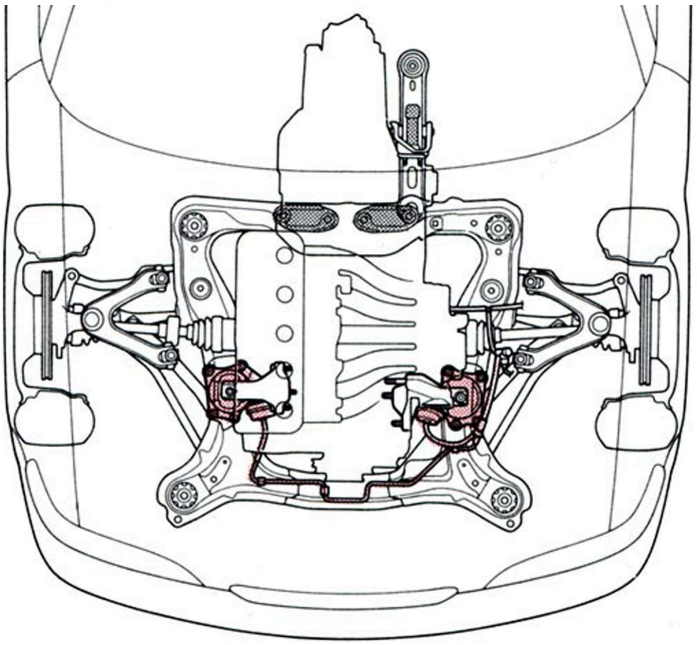

(İYİ) KONTROLDEN GEÇTİ

(ORTA) SORUN ÇIKARABİLİR

(KÖTÜ) BAKIM GEREKLİ

MOTOR KORUYUCU KAPAĞI	✔		
HAVA FİLTRE KABİNİ	✔		
MOTOR ELEKTRİK TESİSATI	✔		
MOTOR SU SIZDIRMAZLIK	✔		
YAKIT SİSTEMİ VE SIZDIRMAZLIK	✔		
DİREKSİYON POMPA KONTROLÜ	✔		

MOTOR YAĞI VE SIZDIRMAZLIK	✔		
MOTOR YAĞ SEVİYESİ	✔		
YAĞ SOĞUTUCUSU	✔		
MOTOR ISI VE SES İZOLASYON	✔		
TURBO İNTERCOOLER KONTROLÜ	✔		
EGR VALFİ VE ENJEKTÖR KONTROLÜ	✔		
GÖRÜNEN TÜM KAYIŞLAR	✔		

SOĞUTMA FANLARI	✔
MOTOR SU RADYATÖRÜ VE PANELİ	✔
KLİMA RADYATÖRÜ VE BORULARI	✔
MOTOR ÜFLEME	
FREN HİDROLİĞİ	✔
MOTOR VURUNTULU/DÜZENSİZ ÇALIŞMA	✔
TURBO GENEL KONTROLÜ	✔
AKÜ	✔

BU RAPOR ŞASE NUMARASININ AYNI OLDUĞU İŞ EMRİ / ARAÇ KABUL / TESLİM / BİLGİ FORMU İLE BİR BÜTÜNDÜR VE RAPORUN DEVAMIDIR.

ARAÇ KABUL BİLGİ FORMUNDA BULUNAN İMZA İLE HİZMET SÖZLEŞMESİNDE YER ALAN TÜM ŞARTLARI KABUL ETMİŞ OLURSUNUZ.

MOTOR EKSPERTİZ ÖZETİ

ARKA TEKERDE BALANS VAR _ SAĞ AYNA AYARI ÇALIŞMIYOR _ KIRIK _ KILIMA ÇALIŞMIYOR _ MOTOR YUKARI KOMPROSÖR VEF EGZOZDAN SIYAH DUMAN ATIYOR _ MAZOT FILTREDE KAÇAK VA

Kontroller ustaların deneyimleriyle ve teknik cihazlarla yapılmıştır. Sökülmesi mümkün olmayan parçalar rapo

DİKKAT : Triger seti ve ön zincir seti kapalı kutu olduğundan dolayı kontrol edilmemiştir.

Erkaya Bosch Car Service - Ana Bayi
ADRES : İstanbul Yolu 6. Km. Erciyes İş Yerleri Sitesi 187. (Eski 9.) Cadde No: 14-16 Yenimahalle / ANKARA
TELEFON : 0(312) 397-1415 **E-POSTA :** erkaya@boschservice.com.tr **WEB SİTE :** www.erkayaotomotiv.com.tr